WALL·E

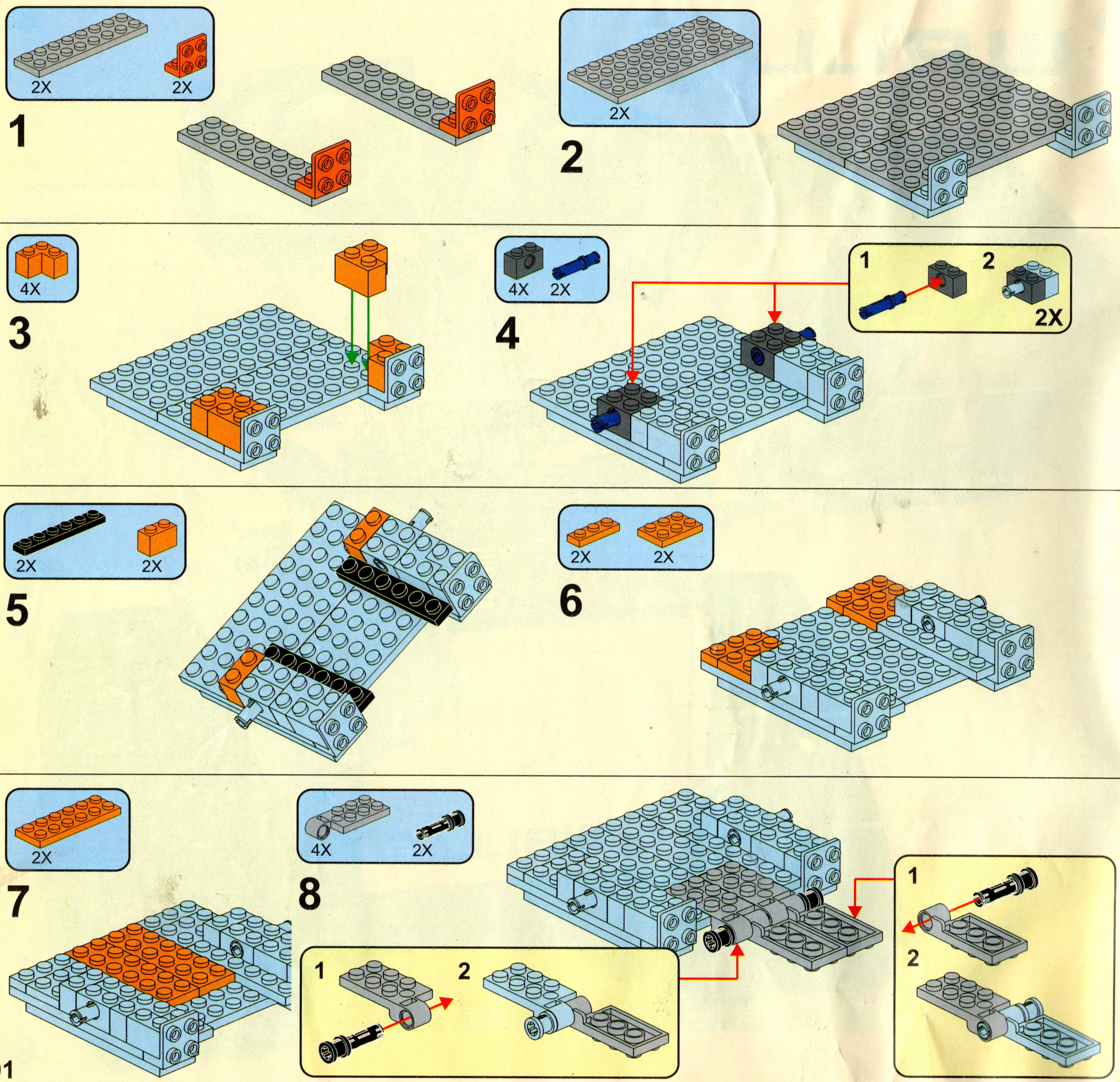

1
2X
2X
2
2X
3
4X
4
4X
2X
1
2
2X
5
2X
2X
6
2X
2X
7
2X
8
4X
2X
1
2
1
2

9

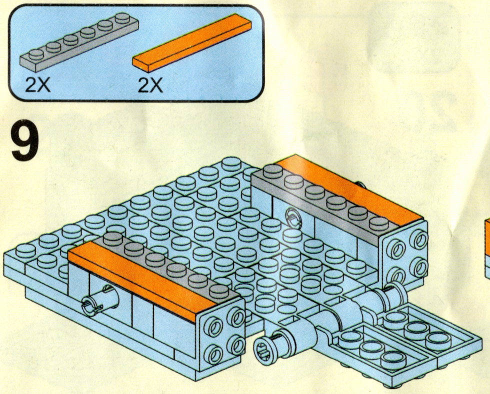

10

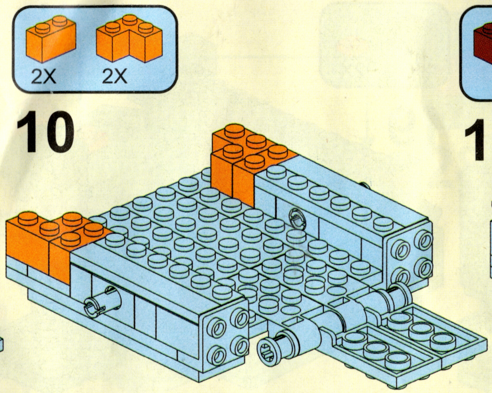

11

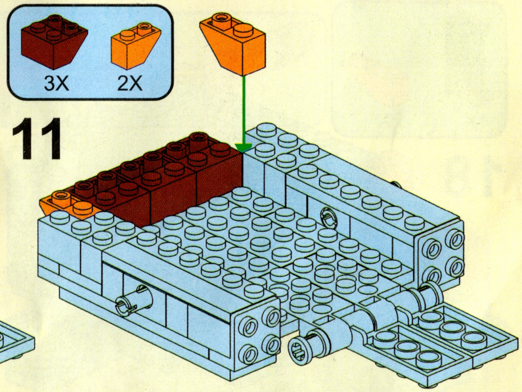

12

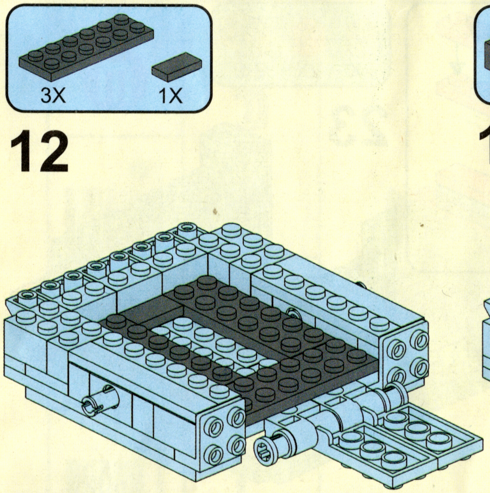

13

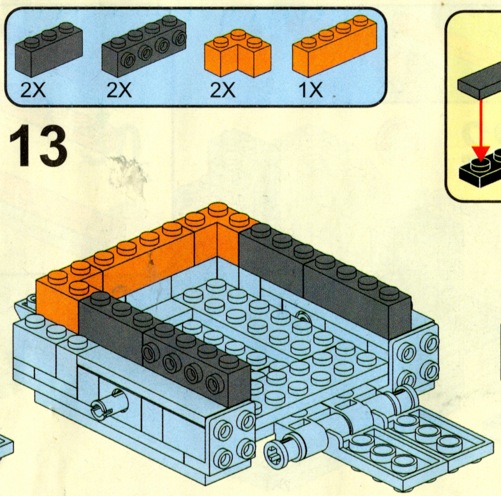

14

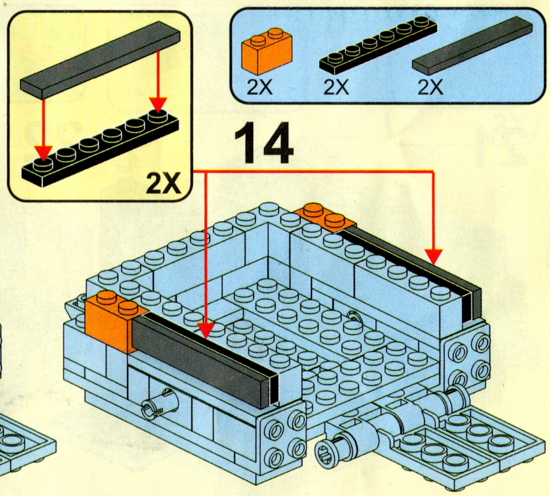

15

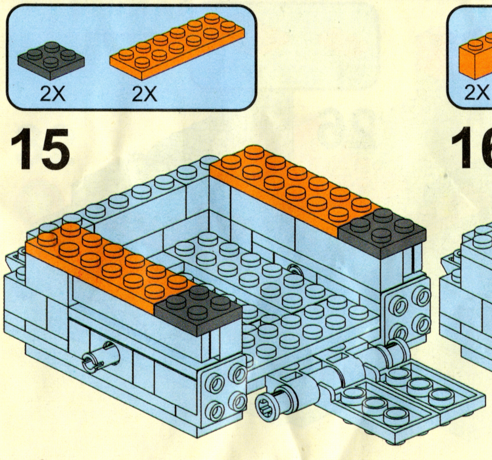

16

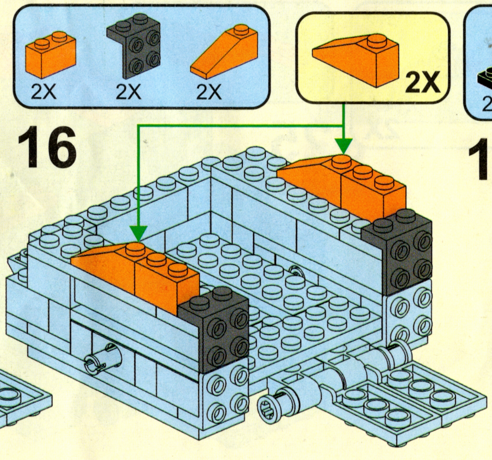

17

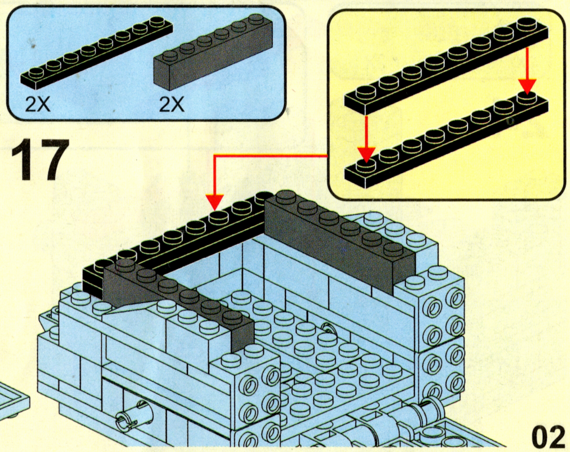

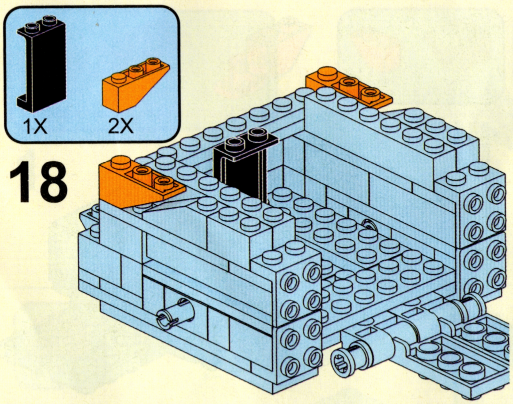
1X
2X
18

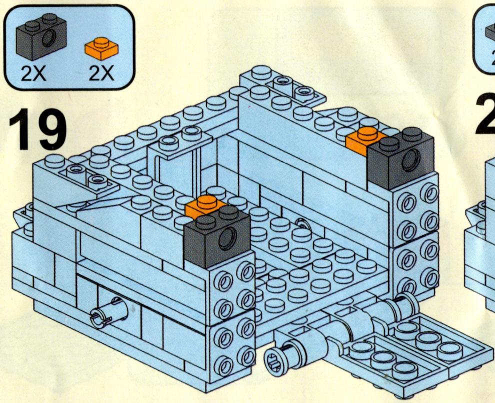
2X
2X
19

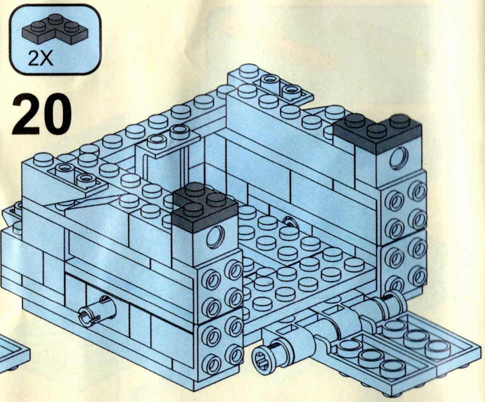
2X
20

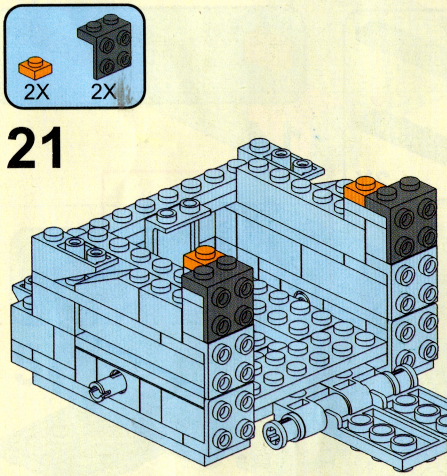
2X
2X
21

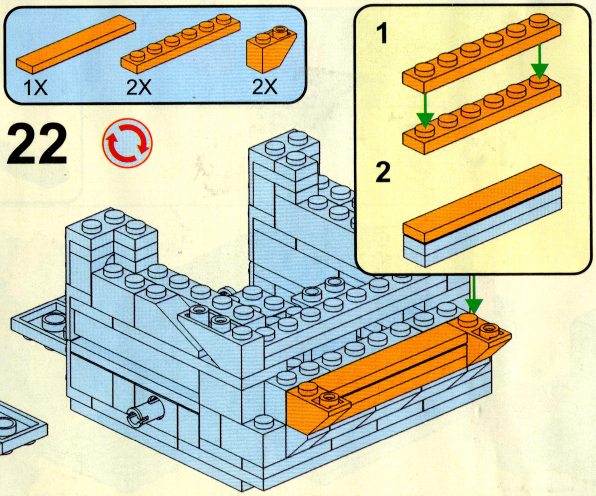
1X
2X
2X
22
1
2

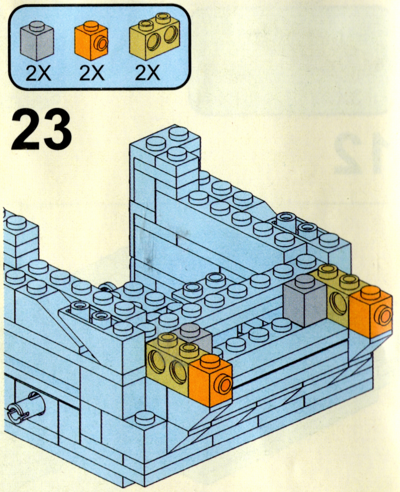
2X
2X
2X
23

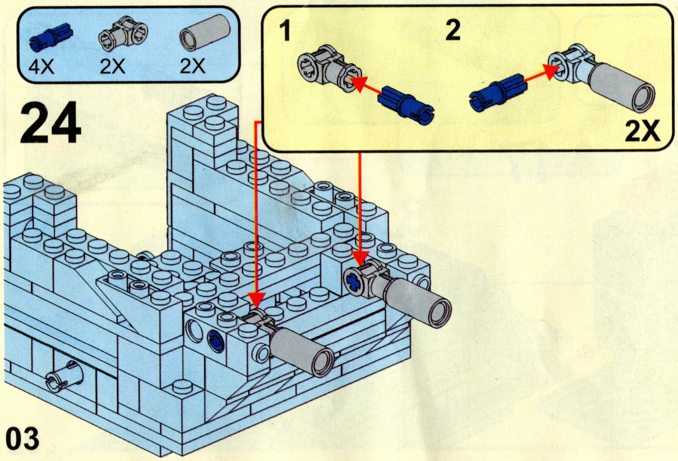
4X
2X
2X
24
1
2
2X

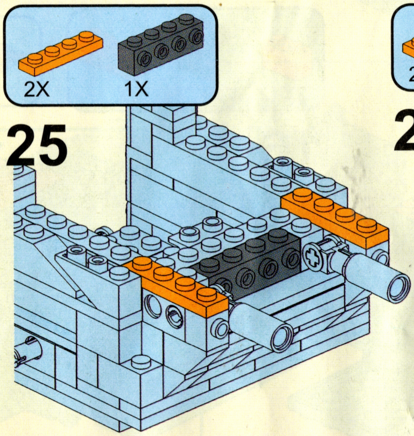
2X
1X
25

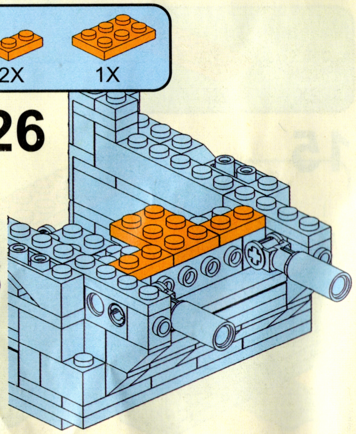
2X
1X
26

27

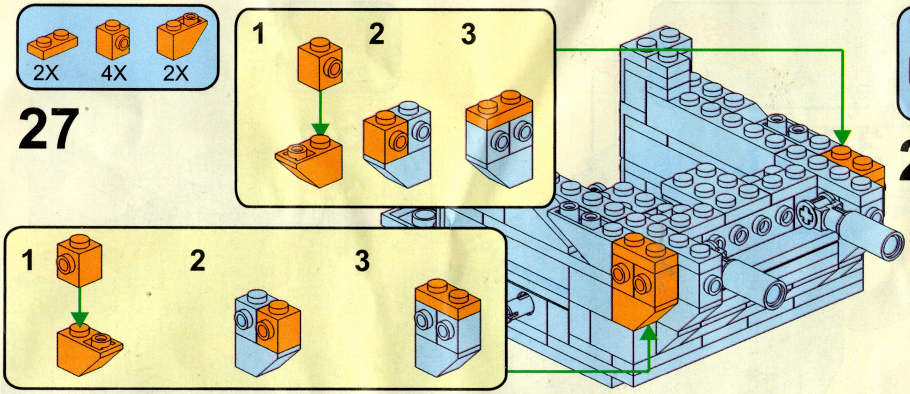

28

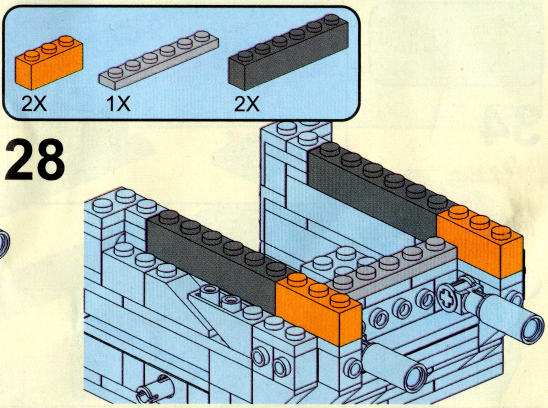

29

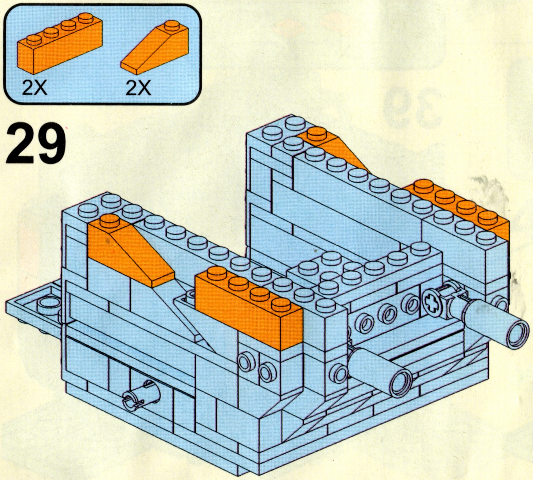

30

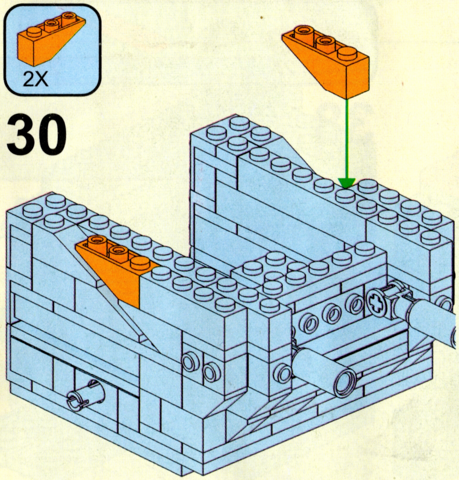

31

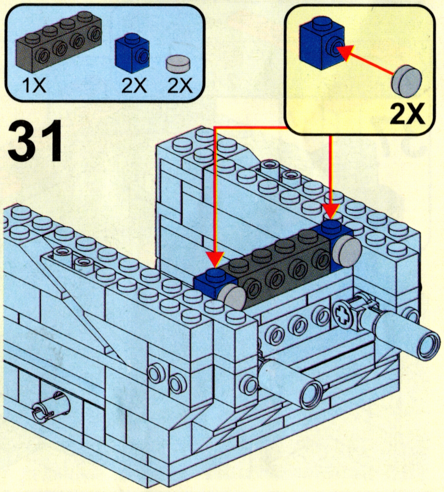

32

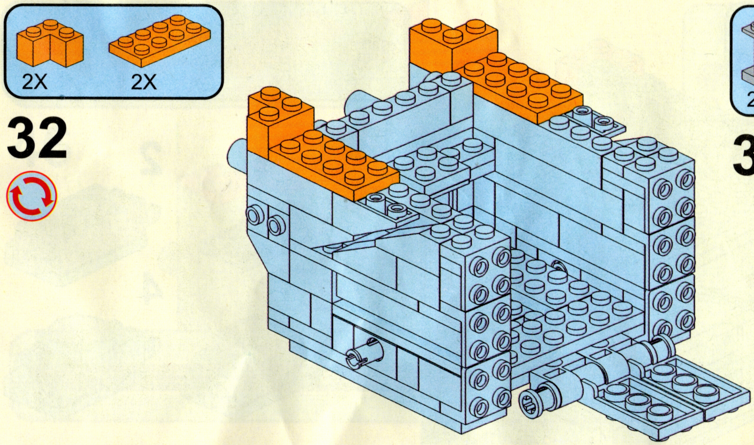

33

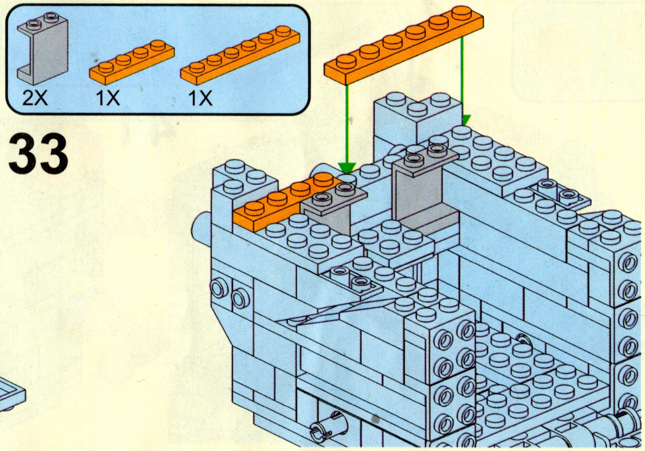

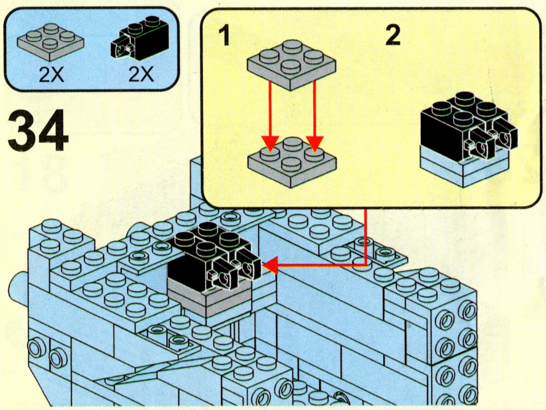
2X 2X
34
1 2

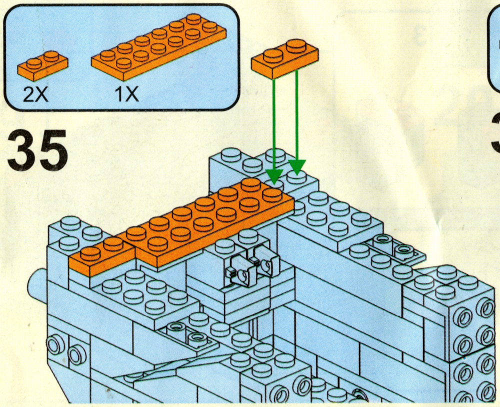
2X 1X
35

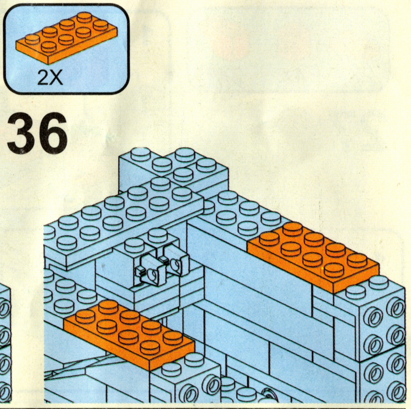
2X
36

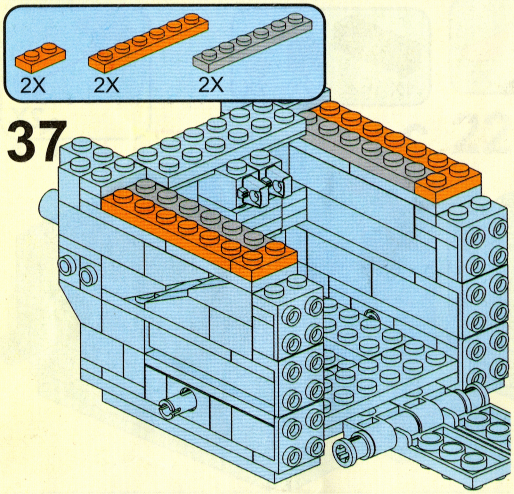
2X 2X 2X
37

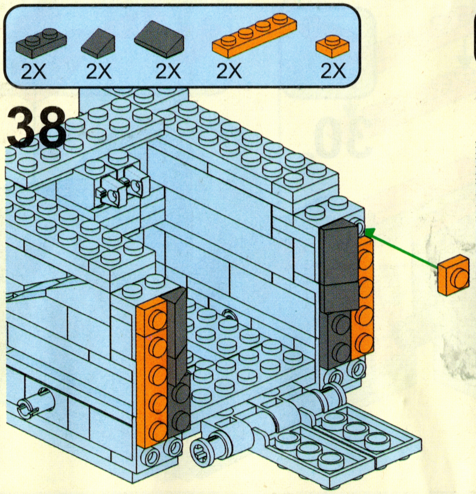
2X 2X 2X 2X 2X
38

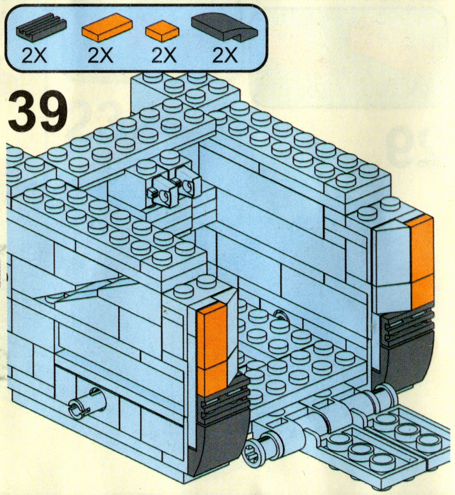
2X 2X 2X 2X
39

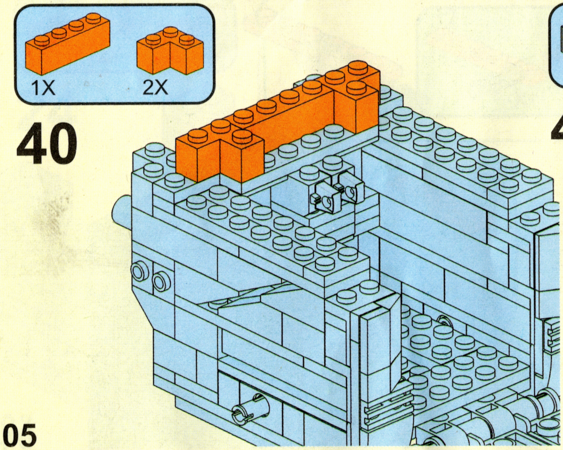
1X 2X
40

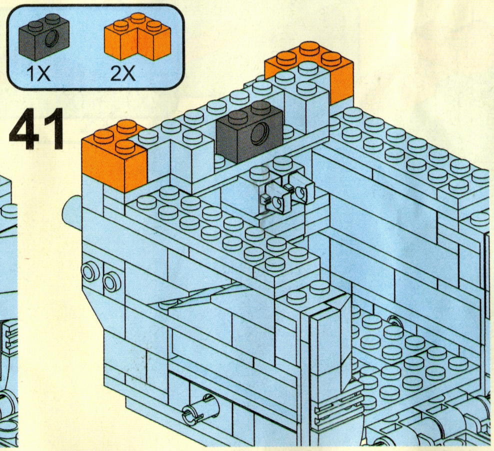
1X 2X
41

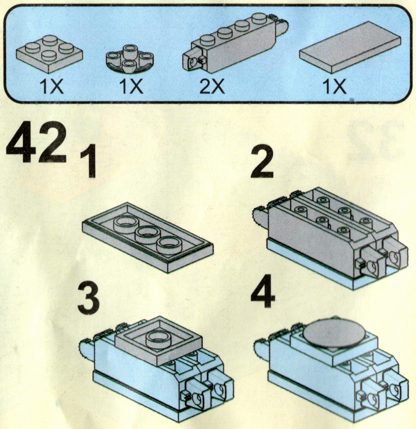
1X 1X 2X 1X
42
1 2 3 4

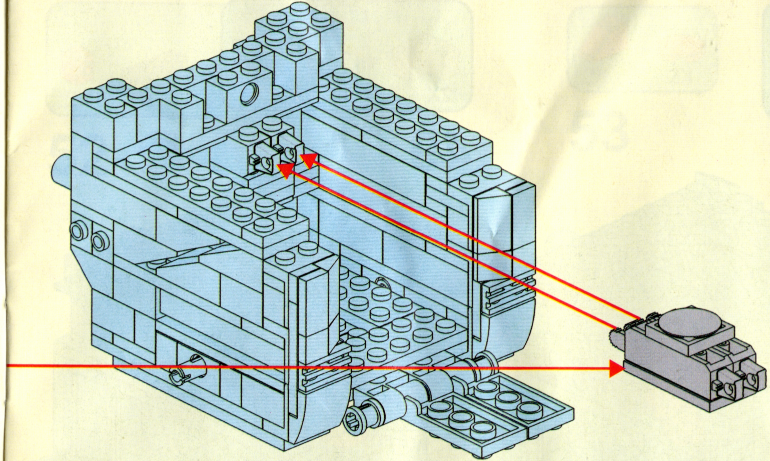

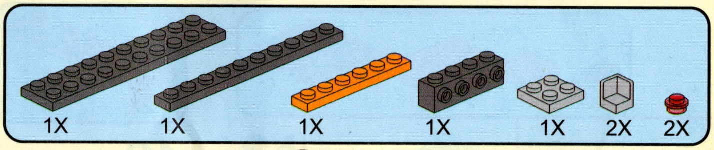
1X
1X
1X
1X
1X
2X
2X

43

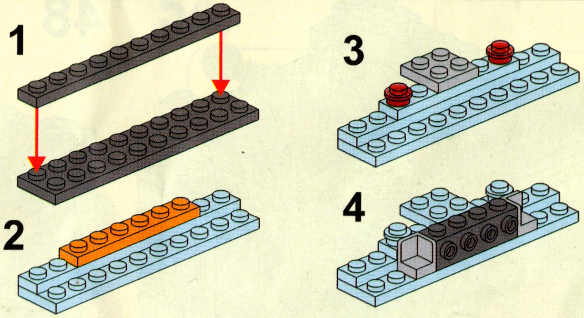
1
2
3
4

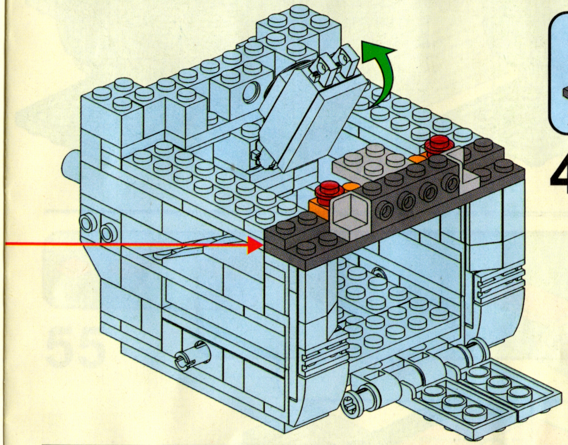

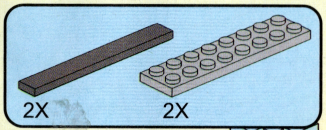
2X
2X

44

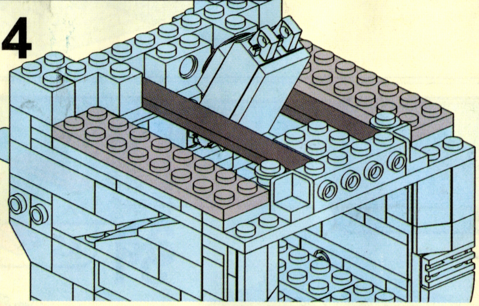

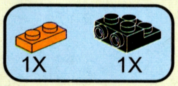
1X
1X

45

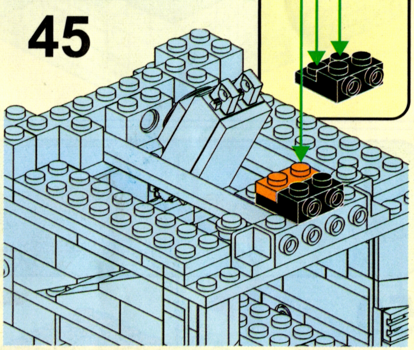

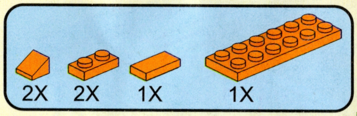
2X
2X
1X
1X

46

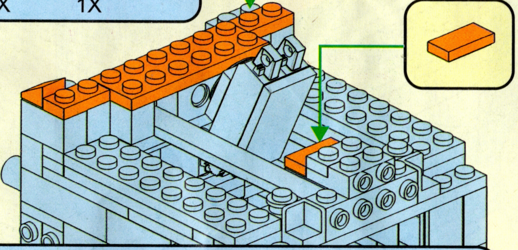

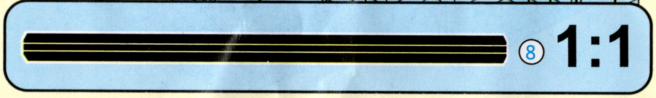
8
1:1

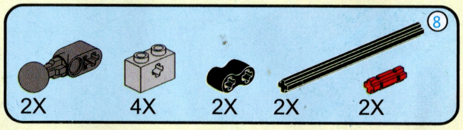
8
2X
4X
2X
2X
2X

47

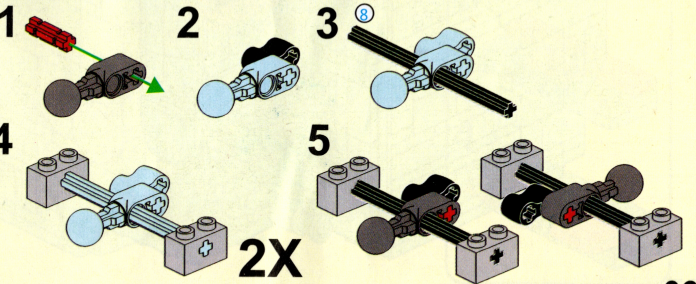
1
2
3
8
4
5
2X

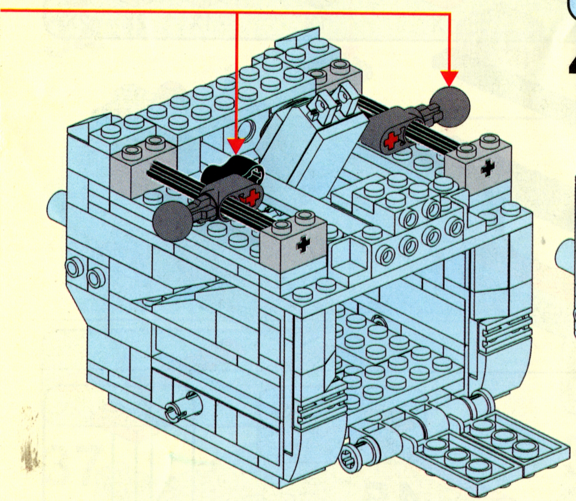

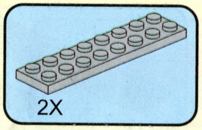

48

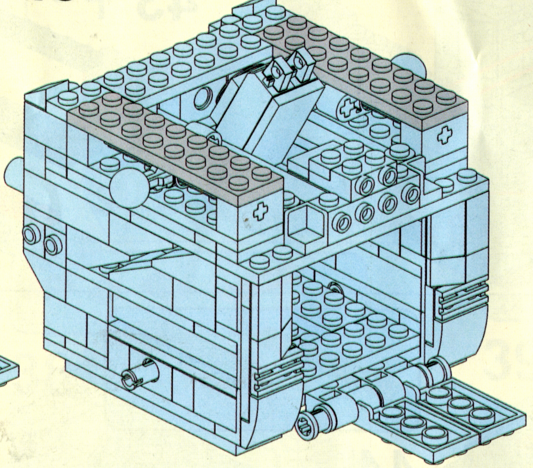

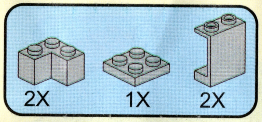

49

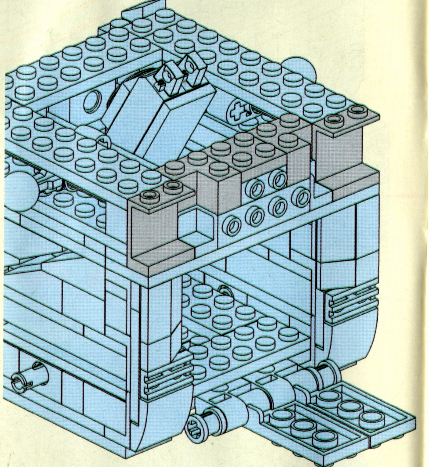

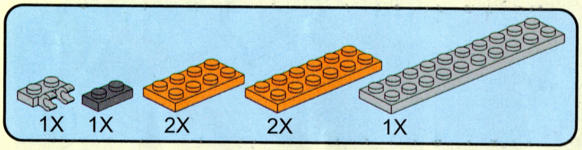

50

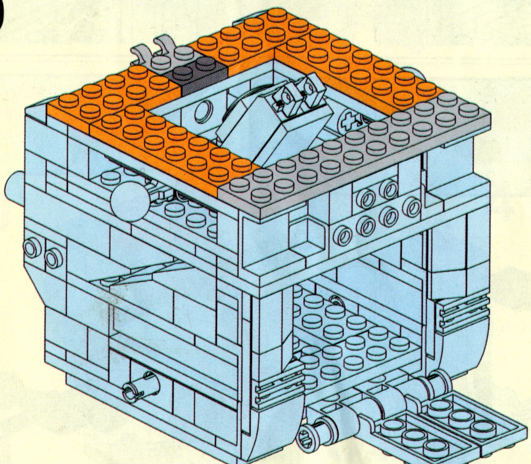

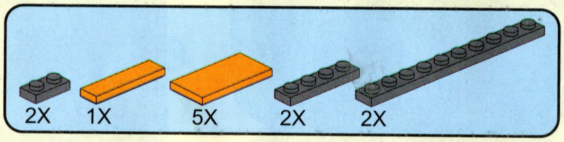

51

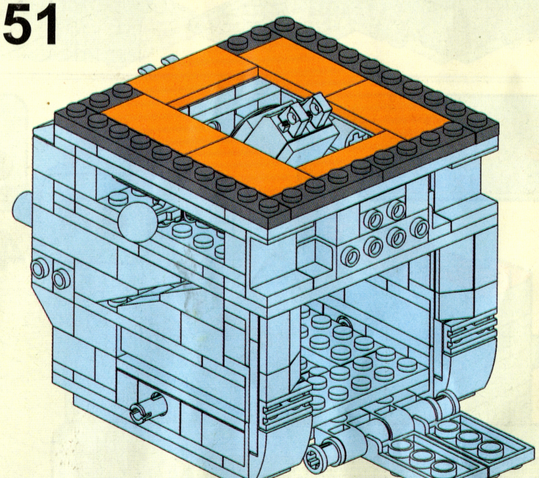

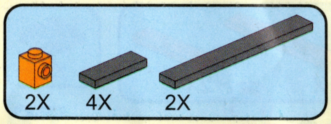

52

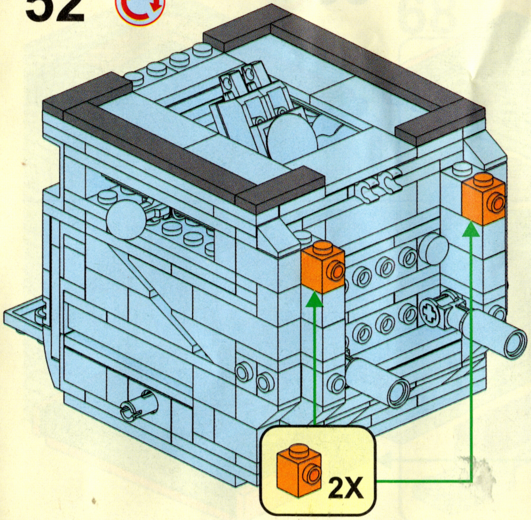

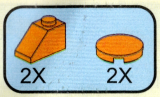

53

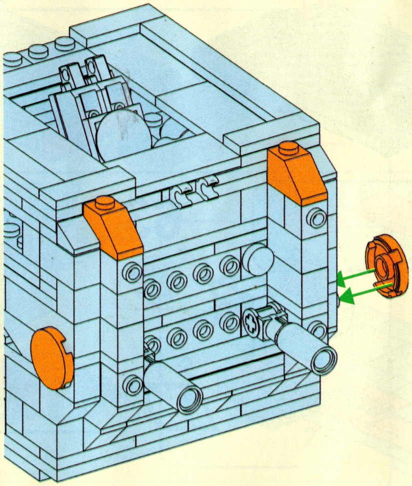

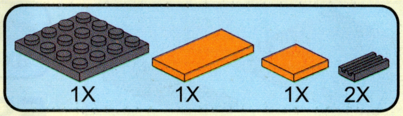

54

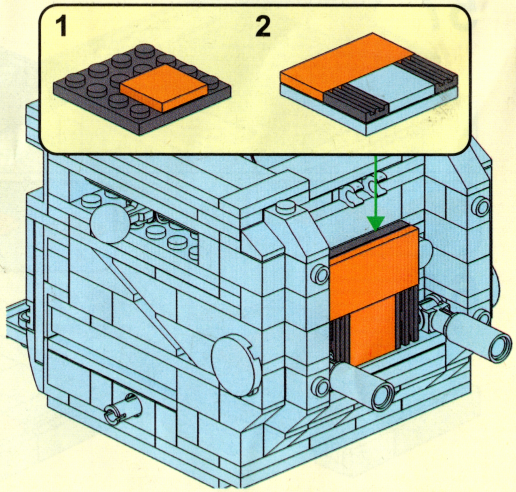

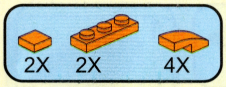

55

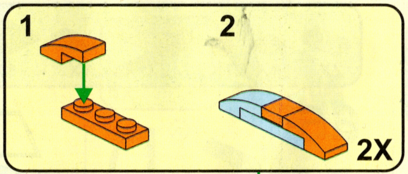

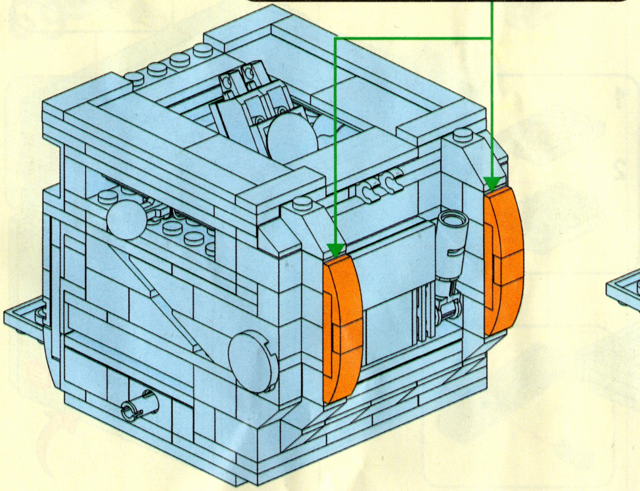

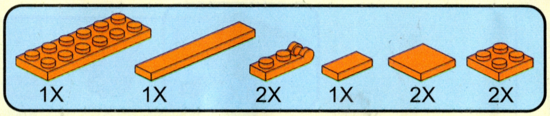

56

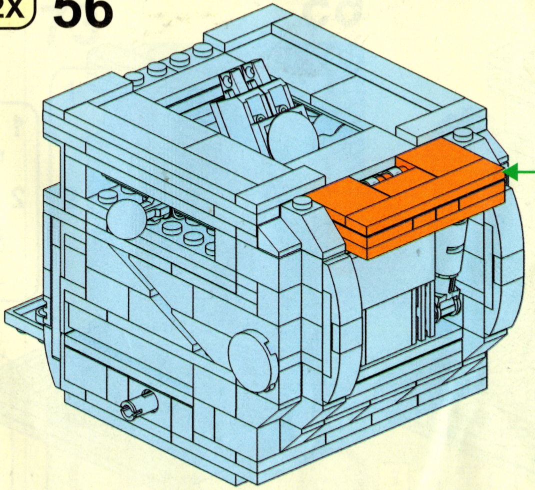

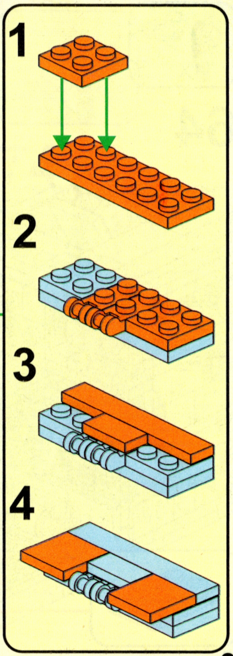

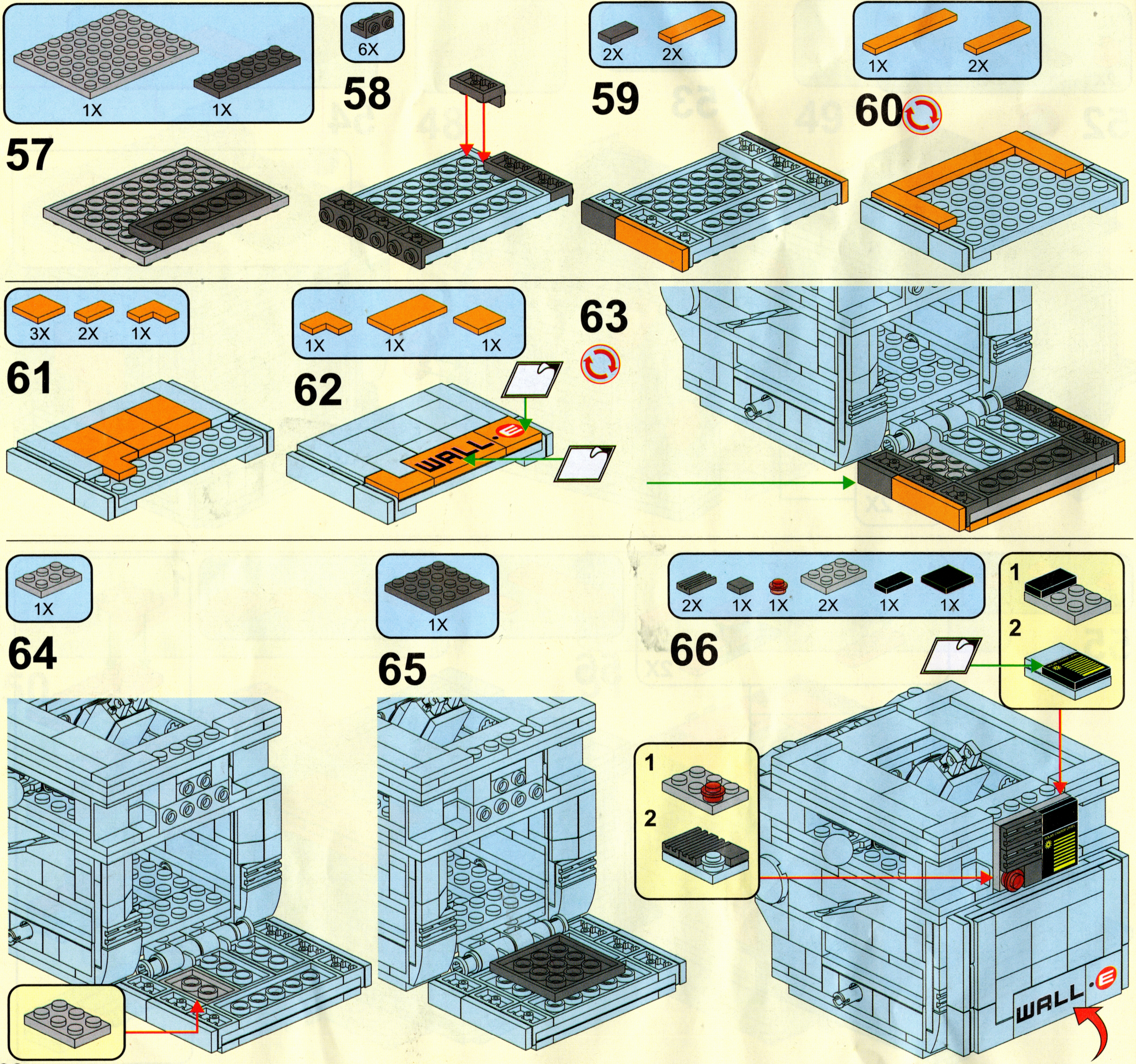
57
1X
1X
58
6X
59
2X
2X
60
1X
2X
61
3X
2X
1X
62
1X
1X
1X
WALL·E
63
64
1X
65
1X
66
2X
1X
1X
2X
1X
1X
1
2
1
2
WALL·E

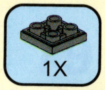

67

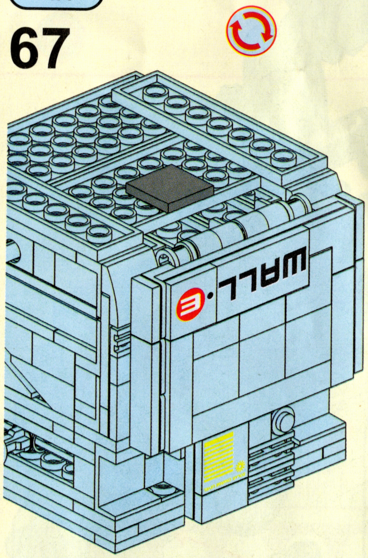

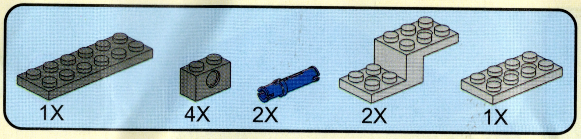

68

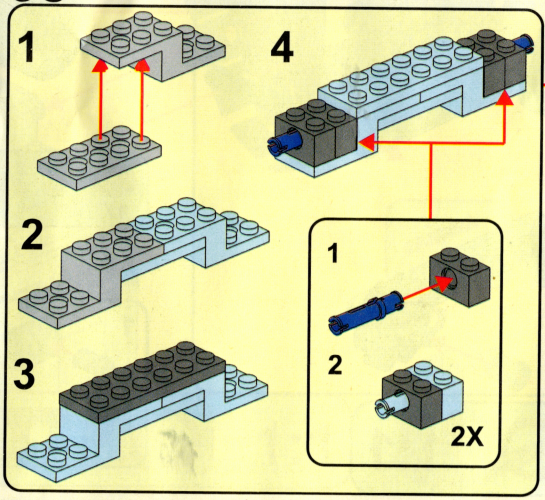

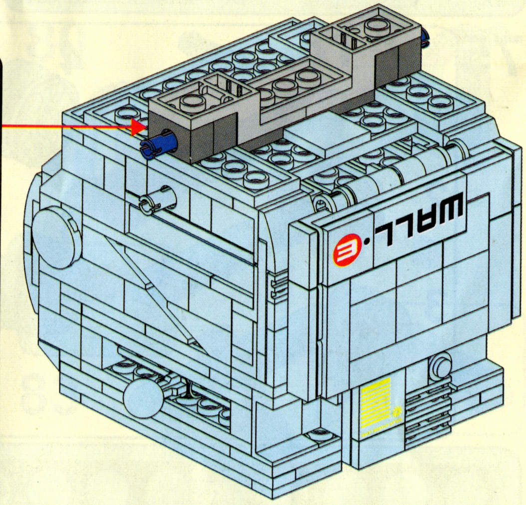

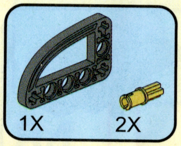

69

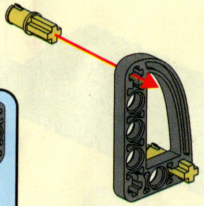

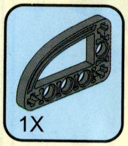

70

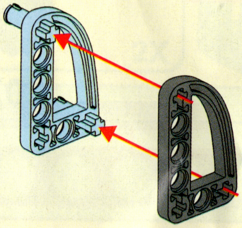

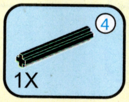

71

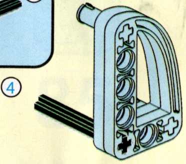

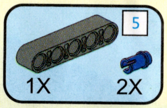

72

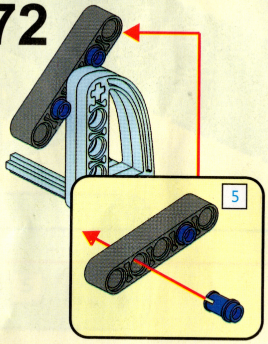

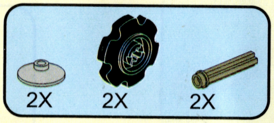

73

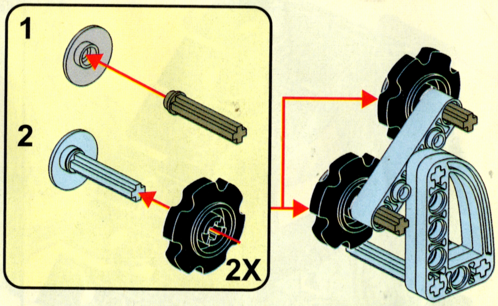

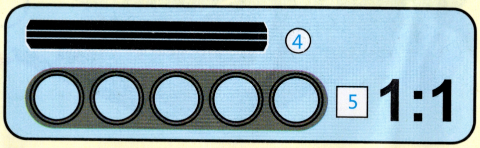

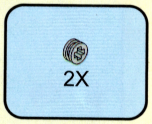

74

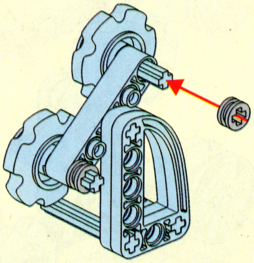

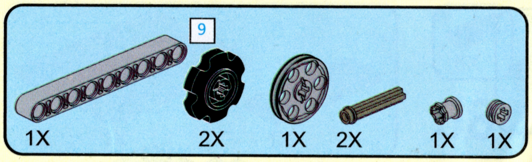

75

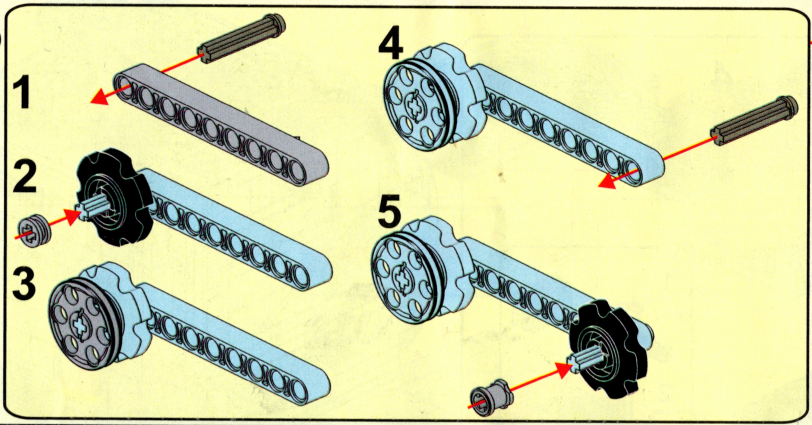

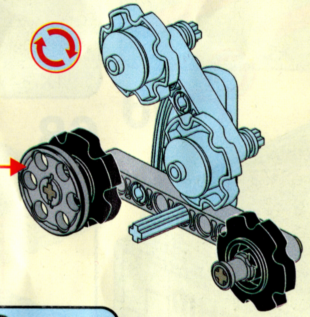

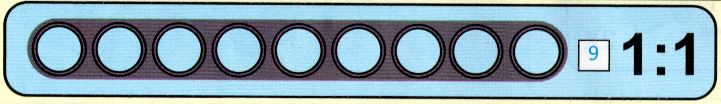

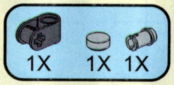

76

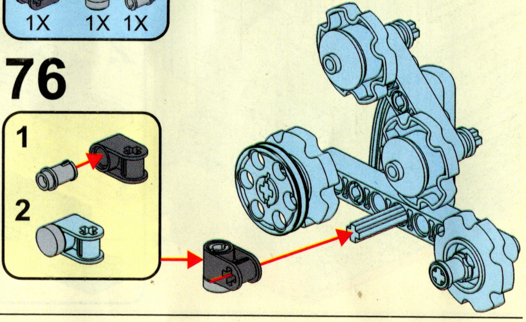

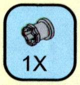

77

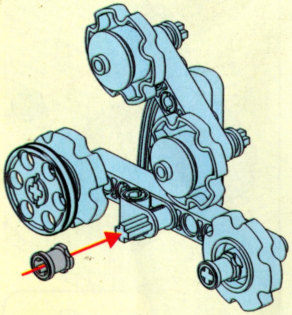

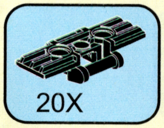

78

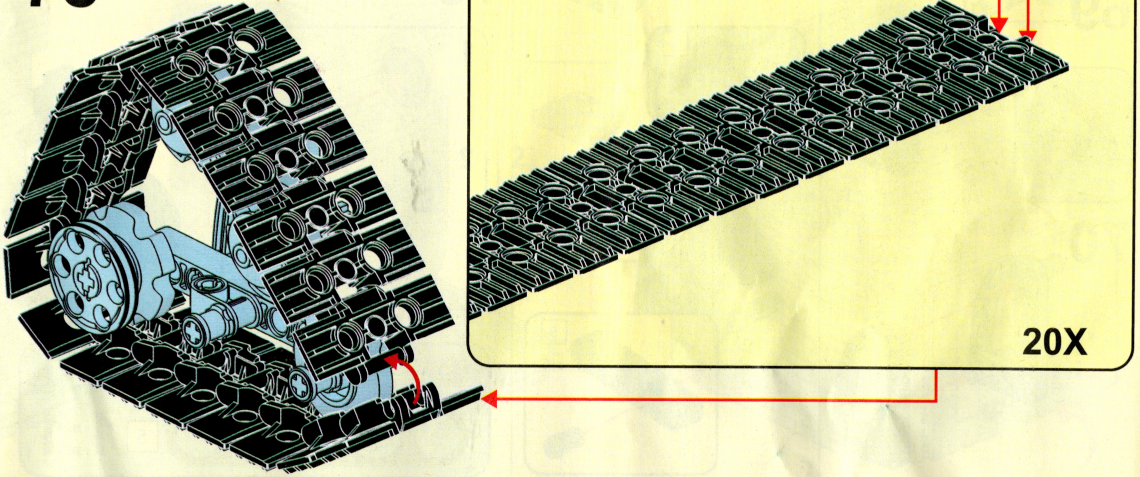

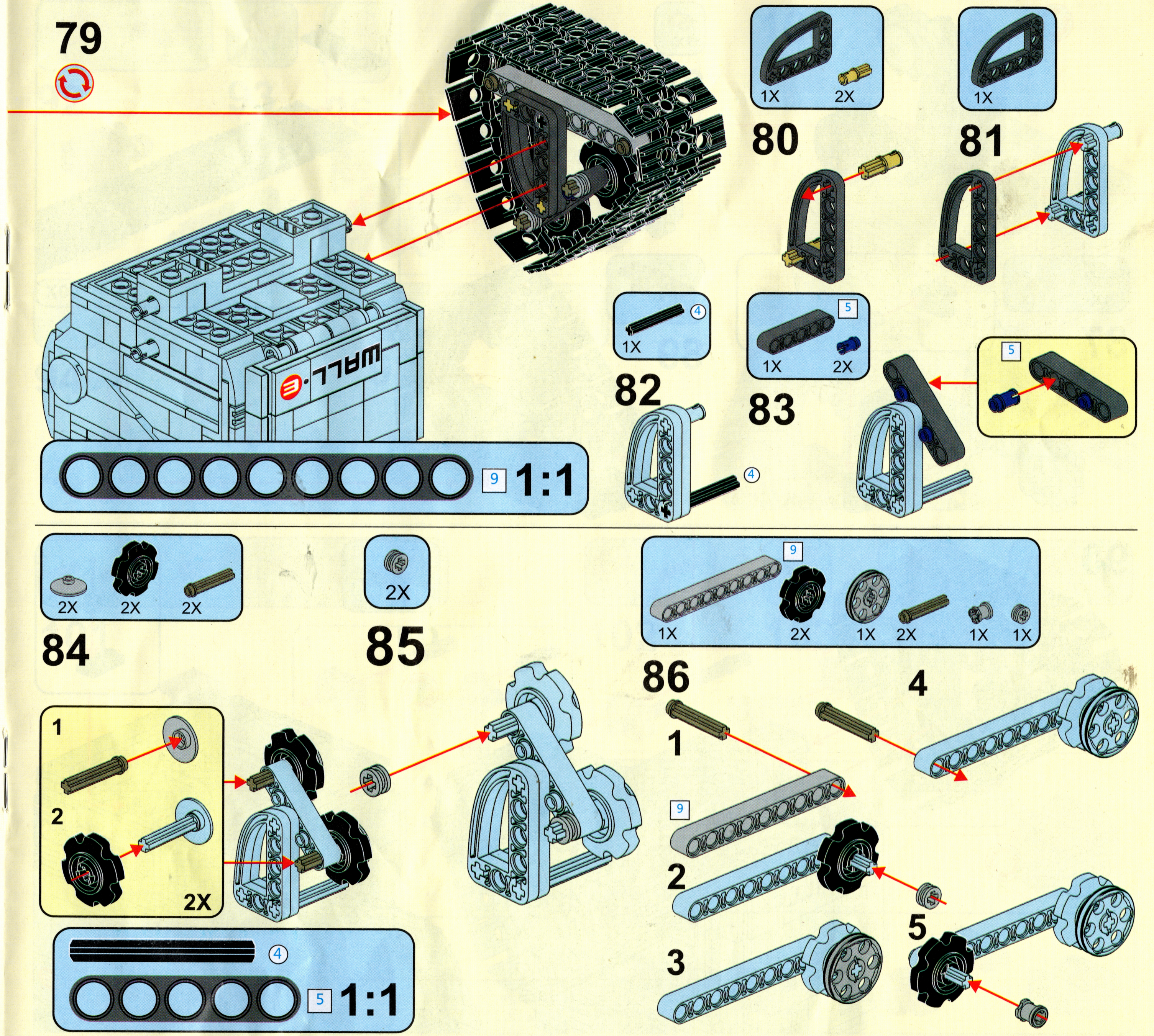
79
80
1X
2X
81
1X
82
1X
4
83
5
1X
2X
5
4
9
1:1
84
2X
2X
2X
85
2X
86
9
1X
2X
1X
2X
1X
1X
1
2X
2
1
2
3
4
5
9
4
5
1:1

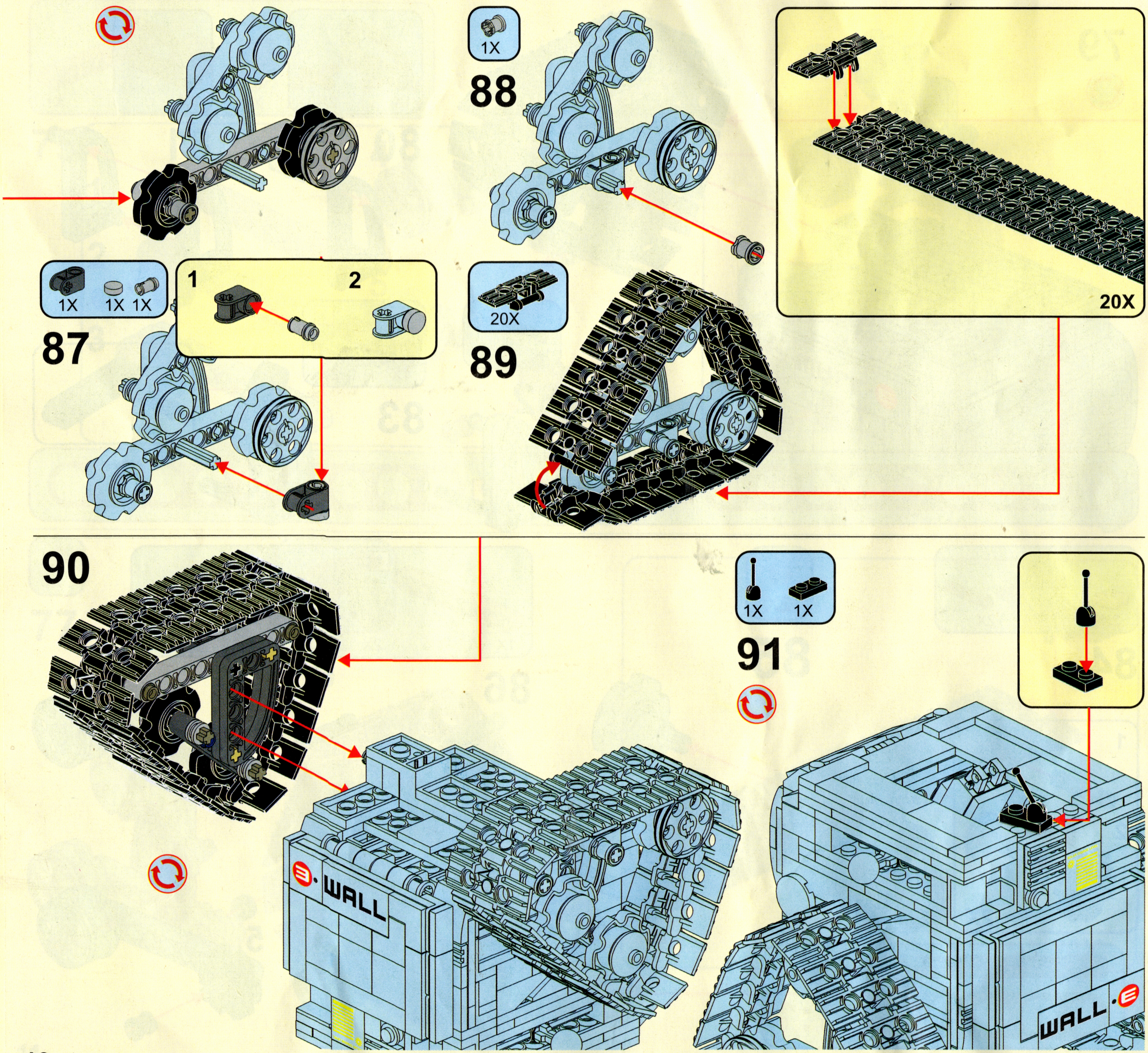
1X
88
20X
1X 1X 1X
1
2
87
20X
89
90
1X 1X
91
WALL
WALL

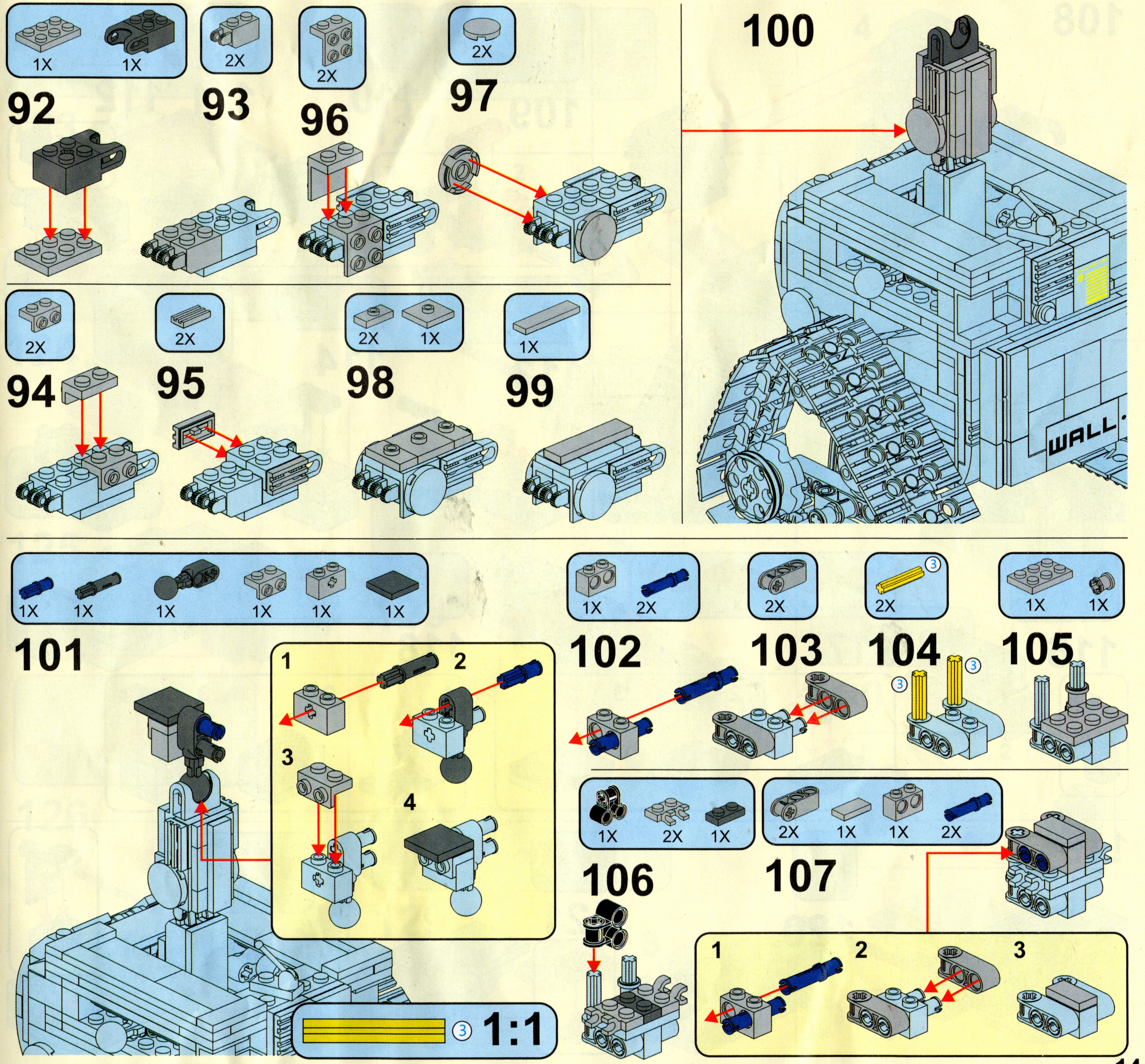
1X 1X
92
2X
93
2X
96
2X
97
100
2X
94
2X
95
2X 1X
98
1X
99
WALL·
1X 1X 1X 1X 1X 1X
101
1 2 3 4
3 1:1
1X 2X
102
2X
103
2X
104
1X 1X
105
1X 2X 1X
106
2X 1X 1X 2X
107
1 2 3

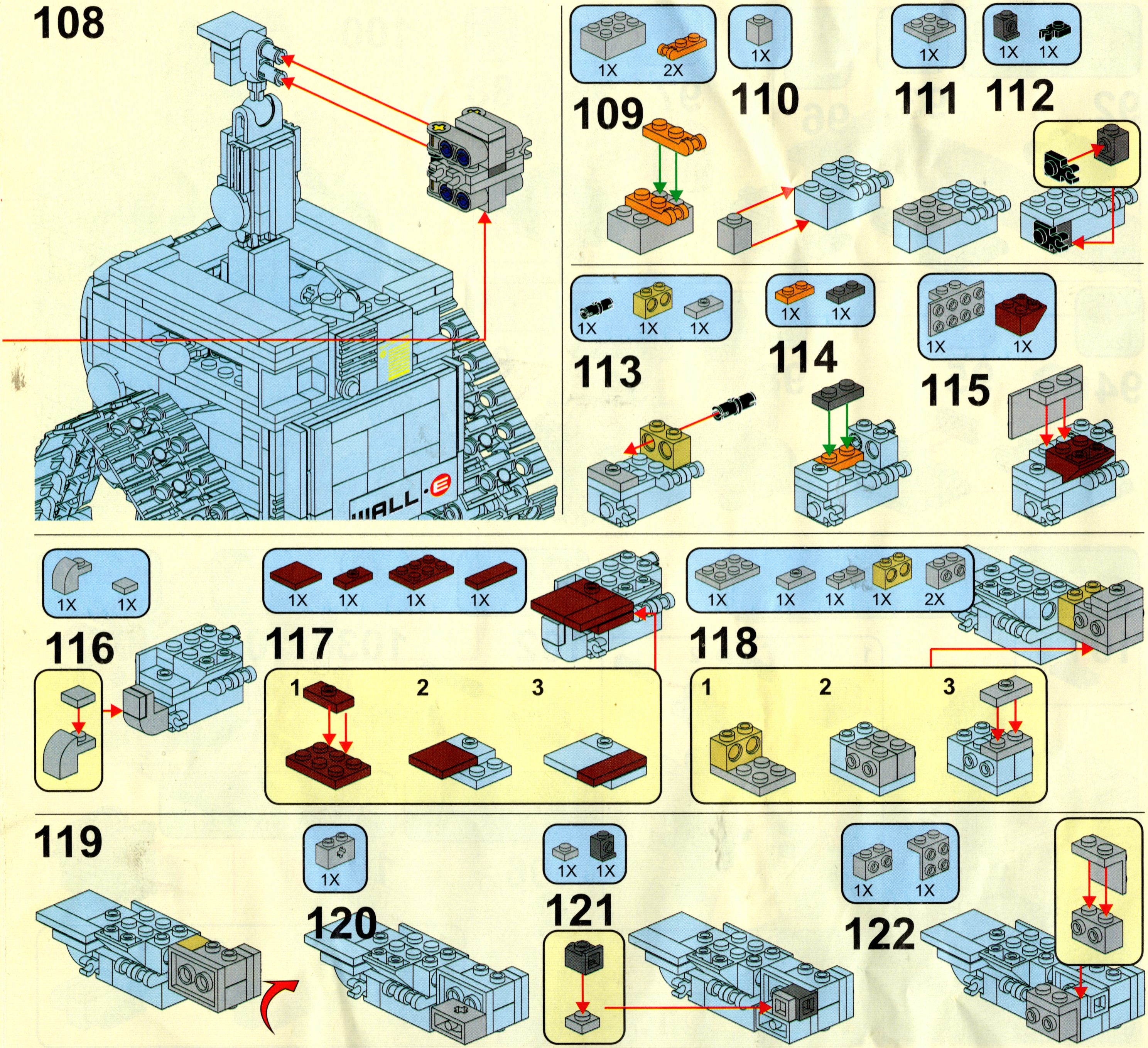
108
109
1X 2X
110
1X
111
1X
112
1X 1X
113
1X 1X 1X
114
1X 1X
115
1X 1X
WALL·E
116
1X 1X
117
1X 1X 1X 1X
1 2 3
118
1X 1X 1X 1X 2X
1 2 3
119
120
1X
121
1X 1X
122
1X 1X

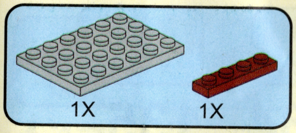

123

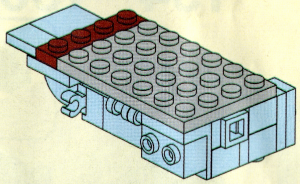

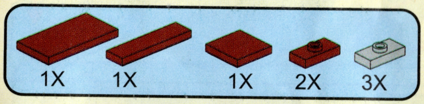

124

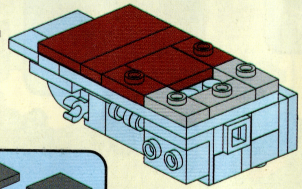

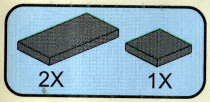

125

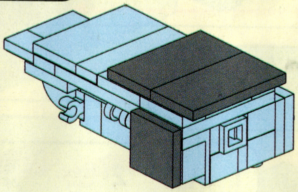

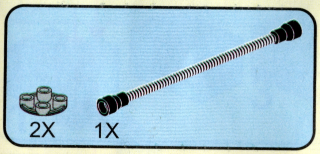

126

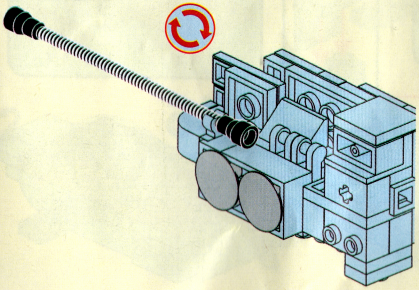

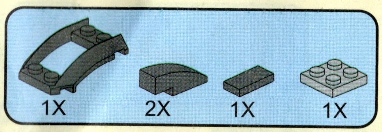

127

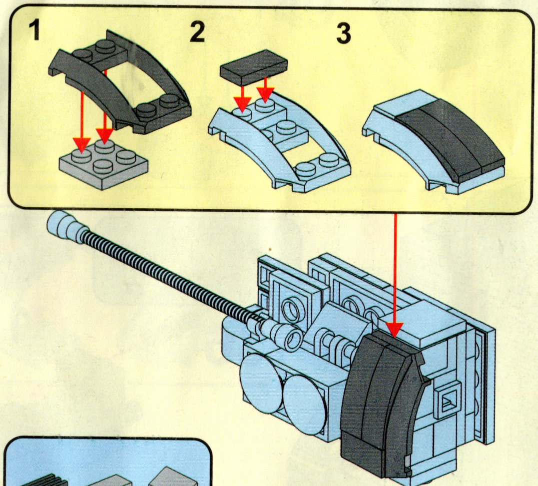

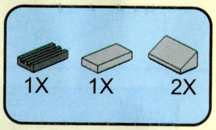

128

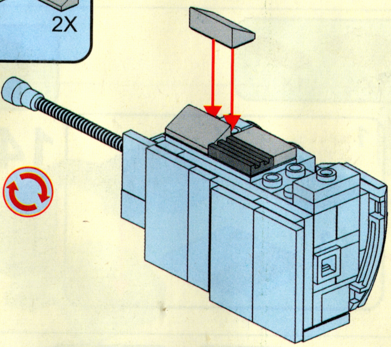

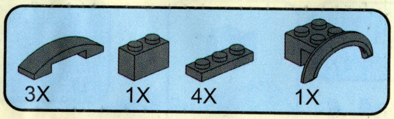

129

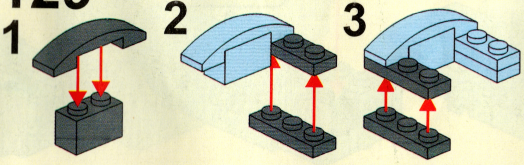

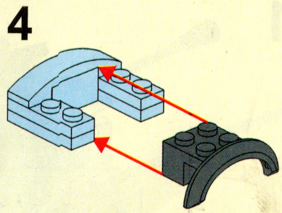

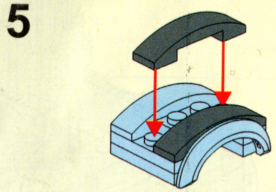

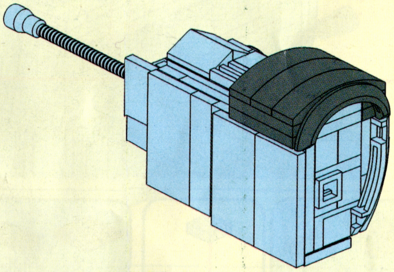

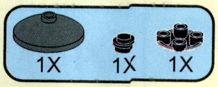

130

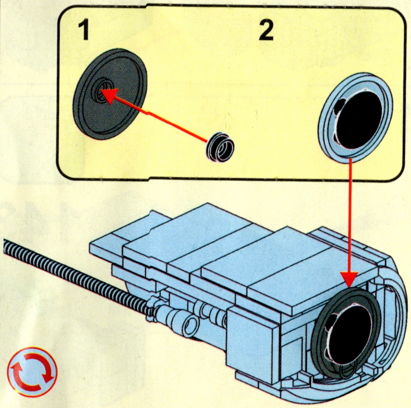

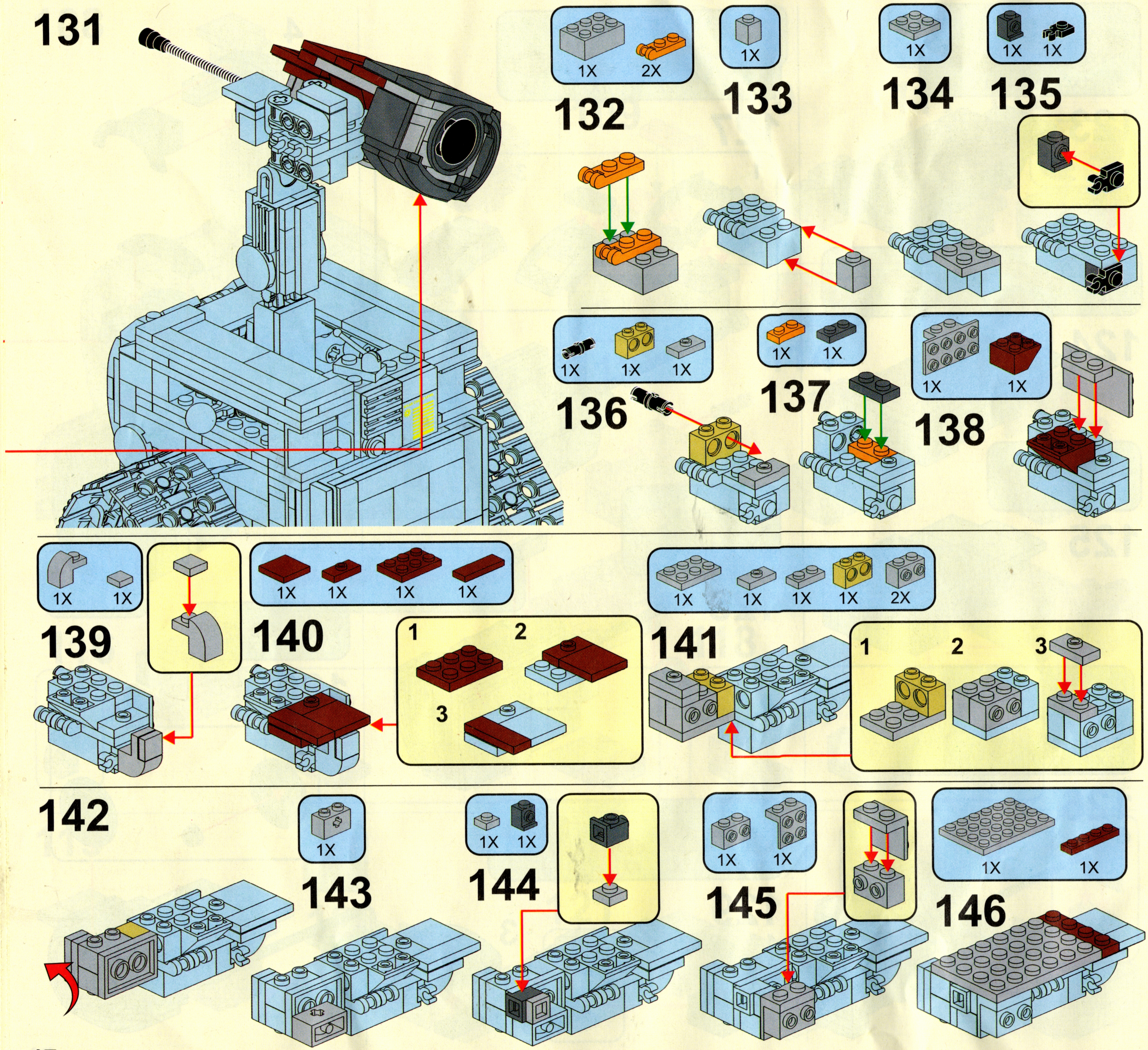
131
1X
2X
132
1X
133
1X
134
1X
1X
135
1X
1X
1X
136
1X
1X
137
1X
1X
138
1X
1X
139
1X
1X
1X
1X
140
1
2
3
1X
1X
1X
1X
2X
141
1
2
3
142
1X
143
1X
1X
144
1X
1X
145
1X
1X
146

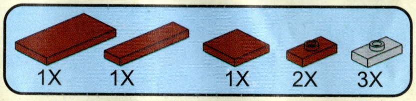

147

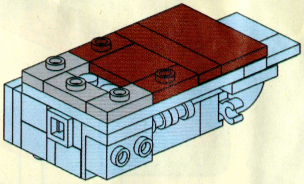

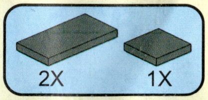

148

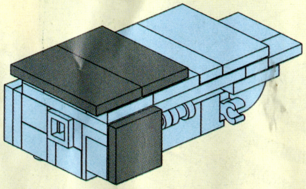

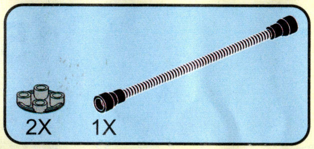

149

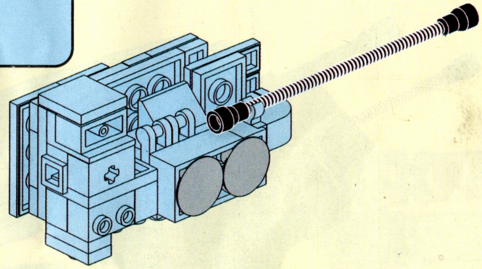

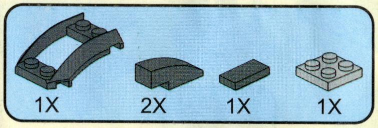

150

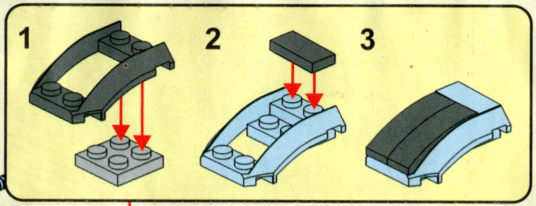

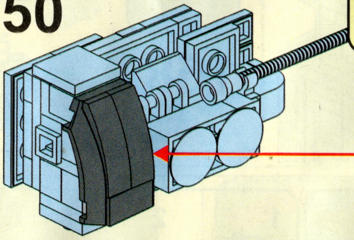

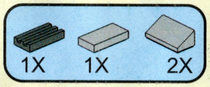

151

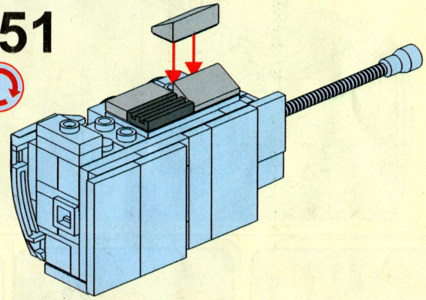

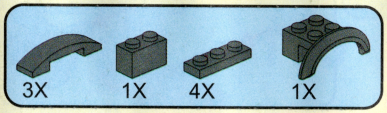

152

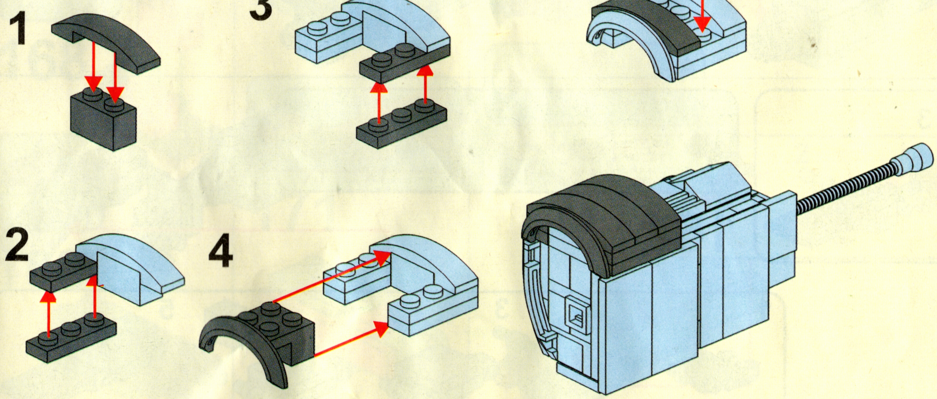

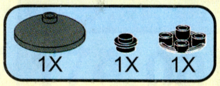

153

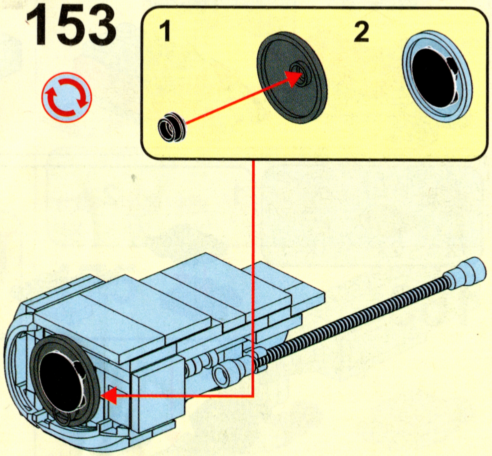

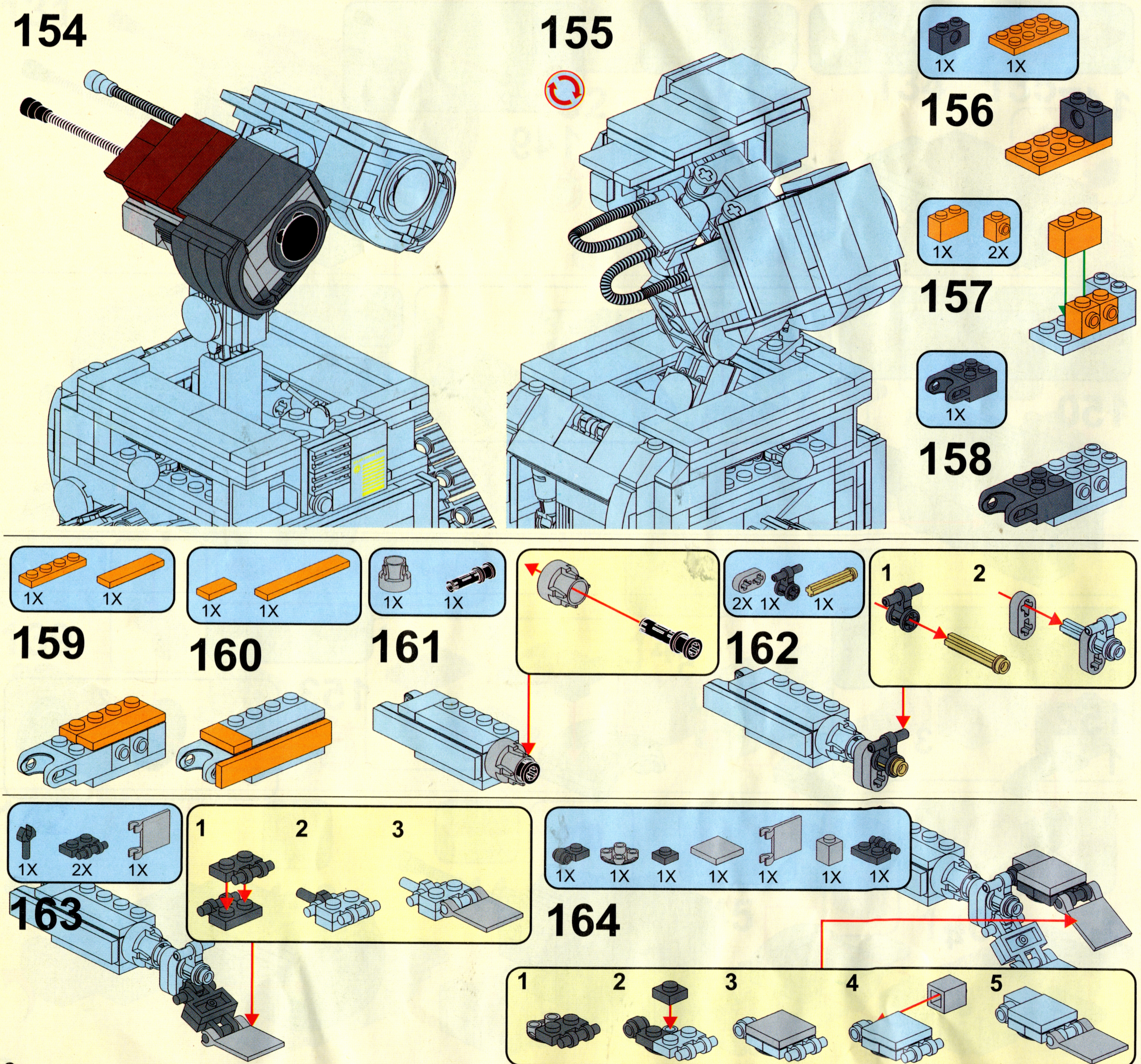

154
155
1X
1X
156
1X
2X
157
1X
158
1X
1X
159
1X
1X
160
1X
1X
161
2X
1X
1X
162
1
2
1X
2X
1X
163
1
2
3
1X
1X
1X
1X
1X
1X
1X
164
1
2
3
4
5

165

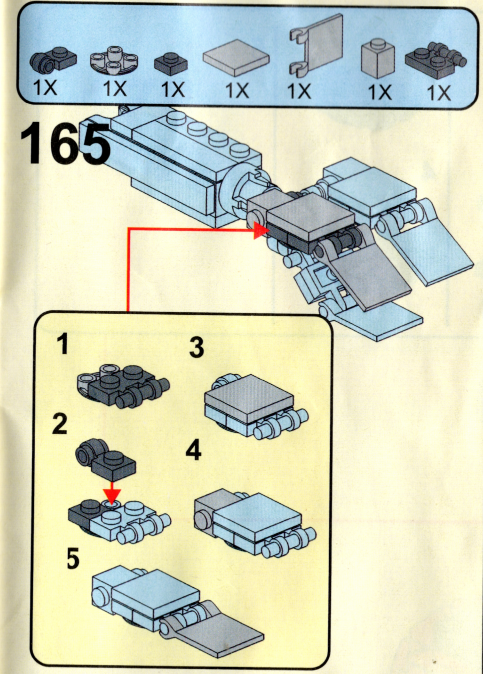

166

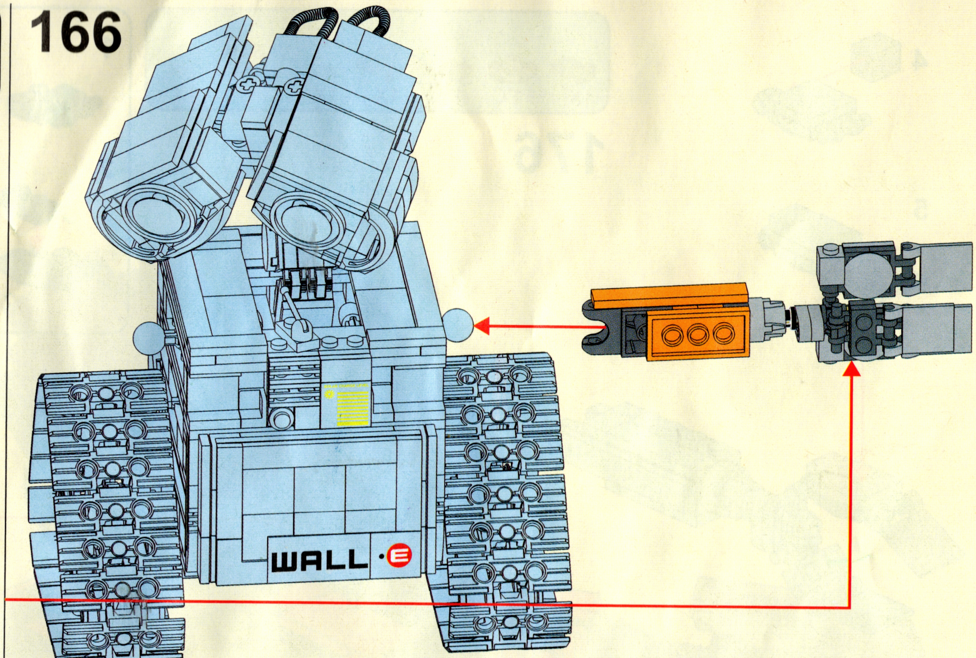

167

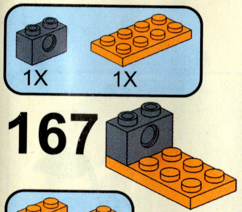

168

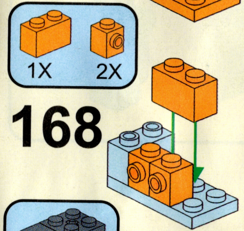

169

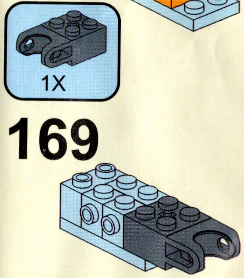

170

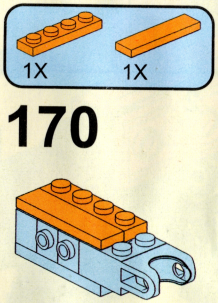

171

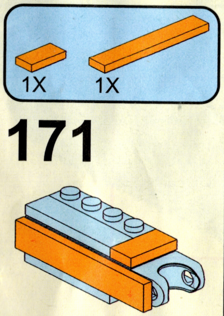

172

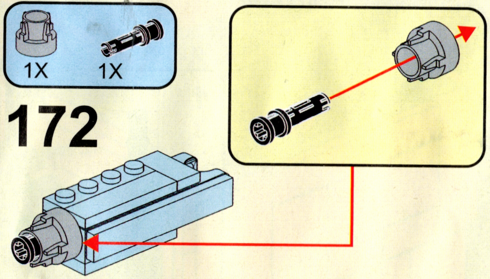

173

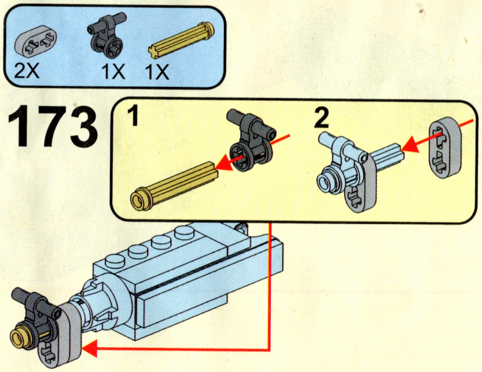

174

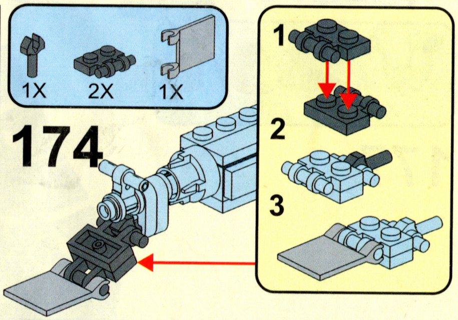

175

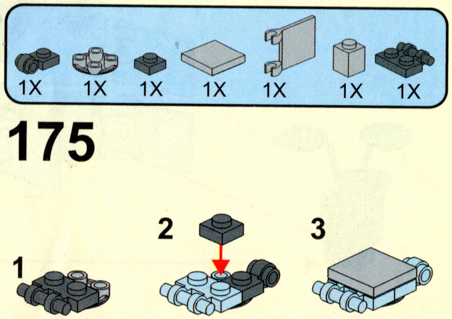

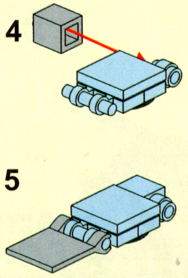

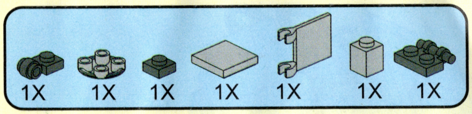

176

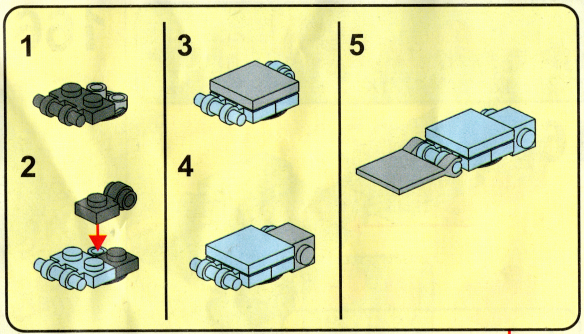

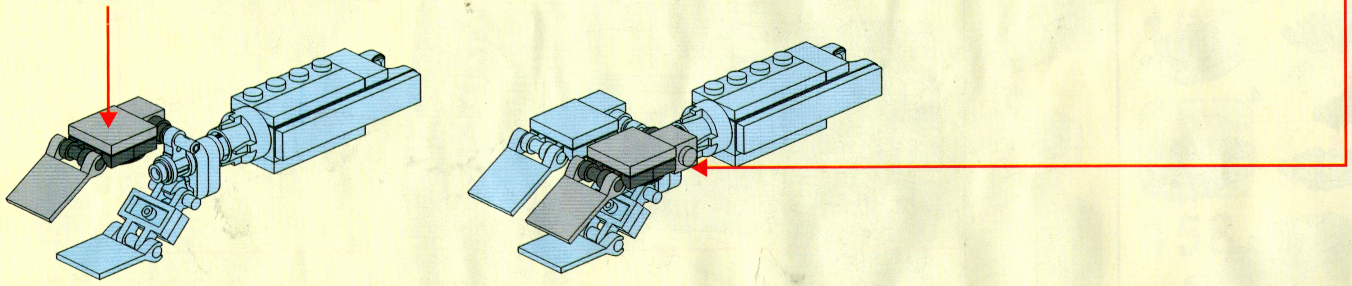

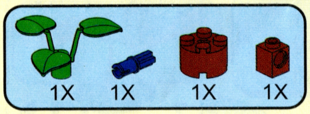

177

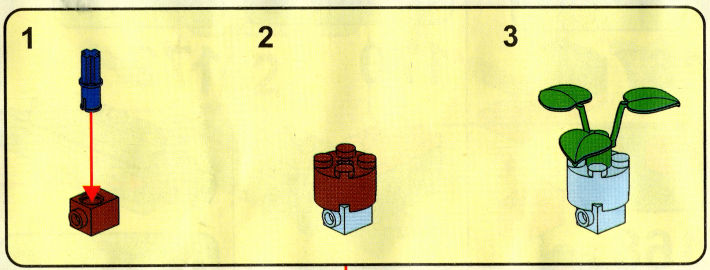

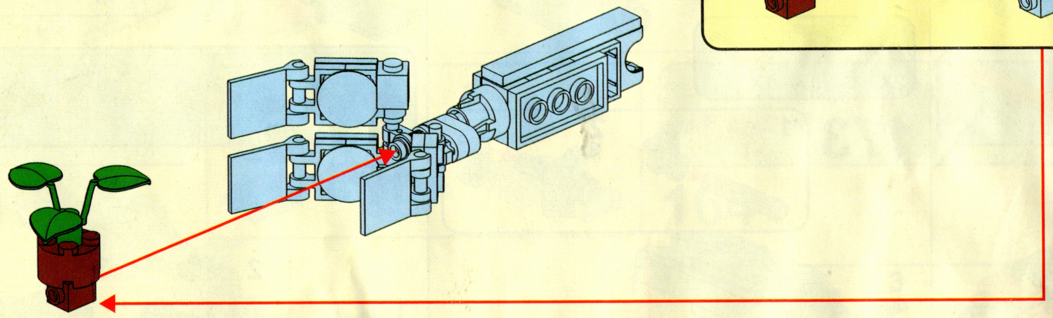

178

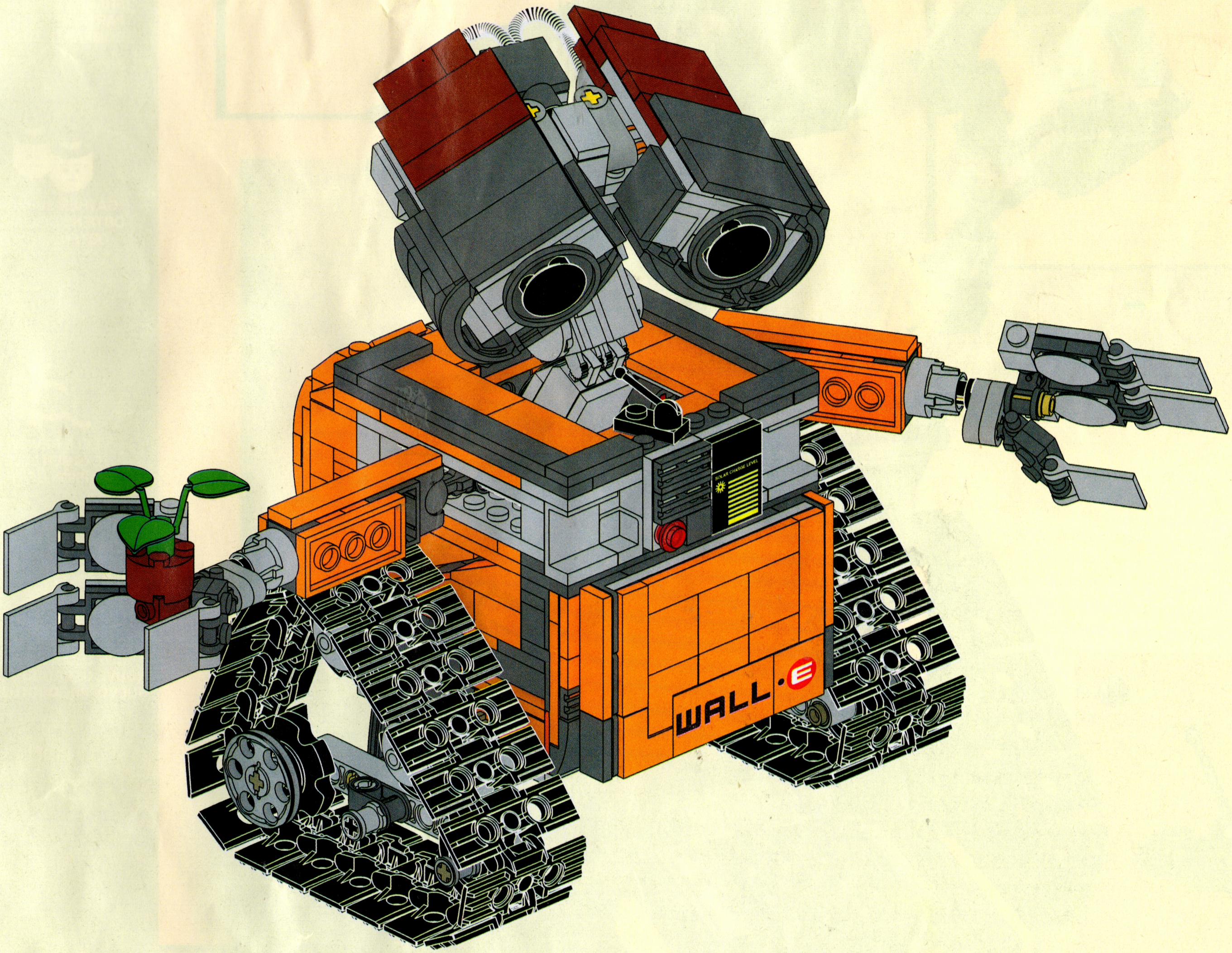

WALL·E

SHARE YOUR IDEA
PARTAGE TON IDÉE
COMPARTE TU IDEA

GATHER SUPPORT
OBTIENS DE L'APPUI
OBTÉN APOYOS

LELE REVIEW
EXAMEN LELE
REVISIÓN DE LELE

NEW LELE PRODUCT
NOUVEAU PRODUIT LELE
NUEVO PRODUCTO LELE